## PLANIMETRIA GENERALE - 1 : 2 000

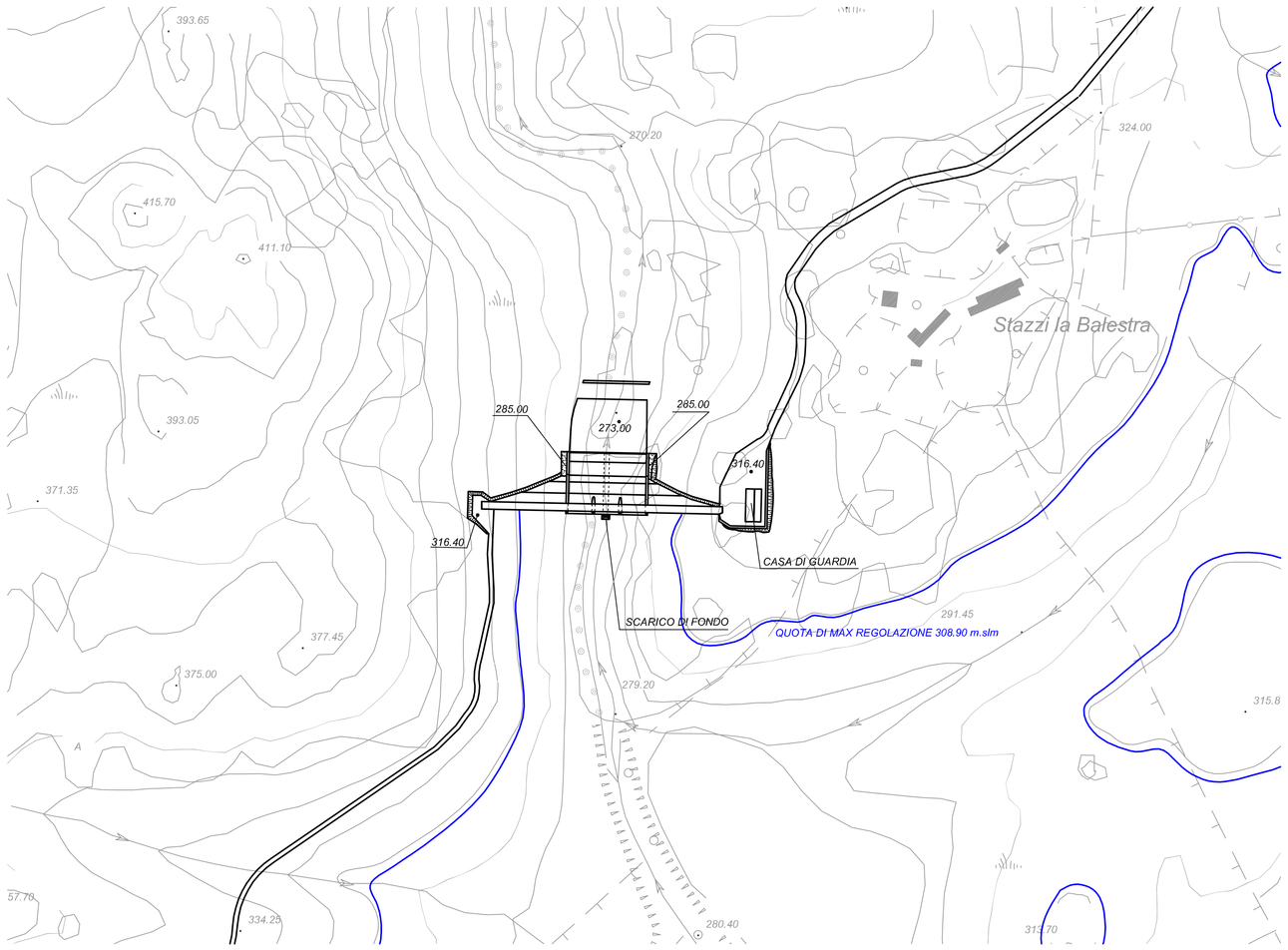


## SEZIONE IN ASSE SCARICO DI FONDO E DI SUPERFICIE - 1:500

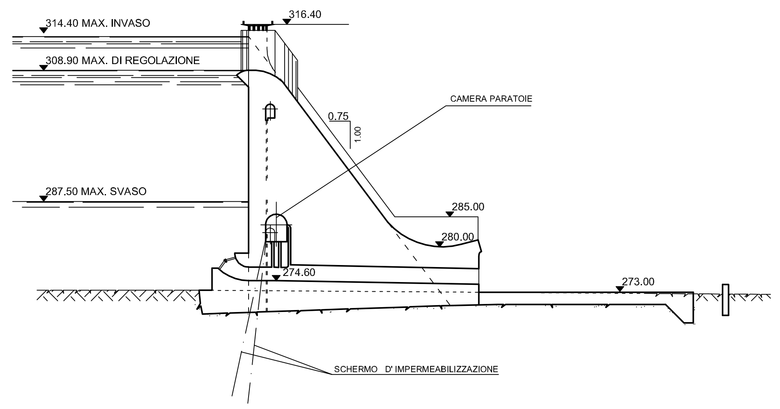


## SEZIONE TRASVERSALE TIPO - 1:500

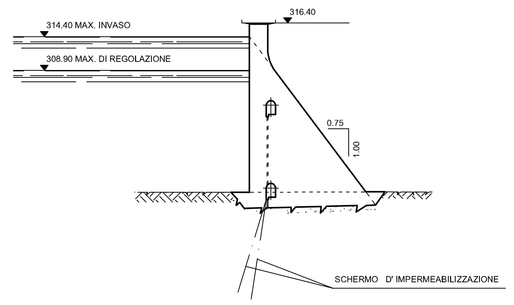


## SEZIONE LONGITUDINALE - 1:1 000

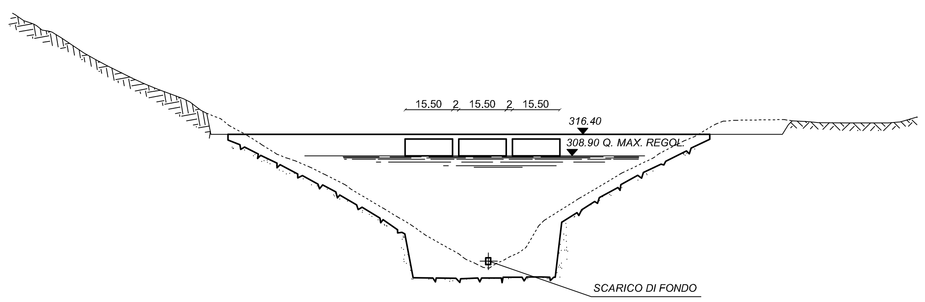


## DIGA SECONDARIA: SEZIONE TIPO - 1:500

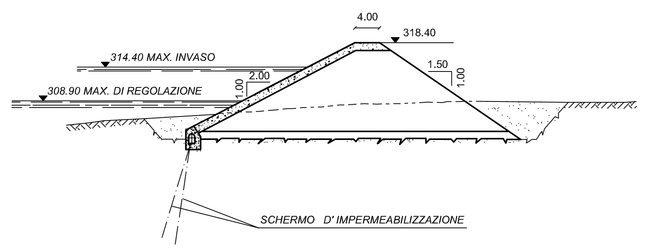


**Commissario Governativo per l'Emergenza Idrica in Sardegna**

(Ordinanza Ministero dell' Interno - Delegato per il coordinamento della protezione civile - n.3 196 del 12/04/2002)

**Regione Autonoma della Sardegna**
**Assessorato dei Lavori Pubblici**
**Ente Autonomo del Flumendosa**

**PIANO STRALCIO DI BACINO REGIONALE**
**PER L'UTILIZZO DELLE RISORSE IDRICHE**

**SARDEGNA**

**Legge n. 183/89**

| | |
|---|---|
| **EL. P.37.2**<br>**INTERVENTO O5 - DIGA RIO VIGNOLA** | ***Approvazione:*** |
| **OPERE DI SBARRAMENTO E DI SCARICO:**<br>**PLANIMETRIE E SEZIONI SCHEMATICHE** | |
| **SCALA : VARIE** | |
| ***Redazione:***<br><br>**SOGESID S.p.A.**<br>**Società Gestione Impianti Idrici** | |